OFHN-80V7BG

80 LITRI | VENTILATO

Vetro Temperato

Bello da vedere, sicuro, facile da pulire e ultra resistente al calore e a gli urti

Maxi Capacità

La cavità XL, con ripiani più grandi, consente di infornare insieme fino a 3 teglie

COMFORT line

Classe Energetica **A**

Capacità Litri **80**

Specifiche tecniche	
Funzioni cottura	7
Elettrico Ventilato	

Dimensioni	
Altezza (mm)	595
Larghezza (mm)	595
Profondità (mm)	565

CODICE PRODOTTO	**134651**
CODICE EAN	**8059304460432**

7 PROGRAMMI — Ventilazione, grill ventilato, ventilato più resistenza inferiore, convezione naturale, convezione naturale ventilata, ventilato più resistenza superiore, grill

TIMER — Fino a 120 minuti per impostare il tempo di cottura perfetto

VETRO E PORTA REMOVIBILI — Per consentire la pulizia della cavità in modo rapido e accurato

ACCESSORI — Teglia e ripiano grigliato

MAXI CAPACITÀ — La cavità XL, con ripiani più grandi, consente di infornare insieme fino a 3 teglie

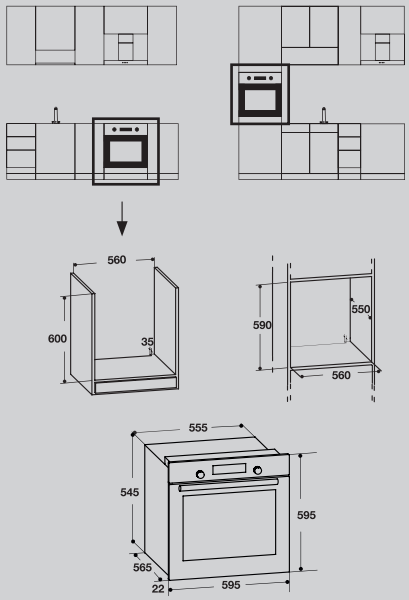

HYUNDAI