BCBHN-34SL2FB0

FRIGORIFERO | 249 L

CLASSIC line

249 [L]

CAPACITÀ TOTALE NETTA

Specifiche tecniche	
Classe Energetica	F
Capacità netta vano freezer [L]	70
Capacità netta vano frigo [L]	179
Rumorosità [dB]	39

Dimensioni	
Altezza (mm)	1777
Larghezza (mm)	540
Profondità (mm)	540

CONTROLLO ELETTRONICO

Le temperature di frigorifero e freezer sono sempre sotto controllo e facili da regolare, anche separatamente

FUNZIONE SMART

Imposta automaticamente e rapidamente il frigo a 4°C e il congelatore -18°C

FUNZIONE SUPER FREEZER

Riportano rapidamente il freezer a temperatura

LUCE INTERNA

Illuminazione uniforme con maggiore risparmio energetico

RIPIANI IN CRISTALLO

I tre ripiani regolabili in altezza consentono di organizzare al meglio lo stivaggio

PORTE REVERSIBILI

Per scegliere il lato di apertura delle porte in funzione alle proprie esigenze

ALLARME PORTA APERTA
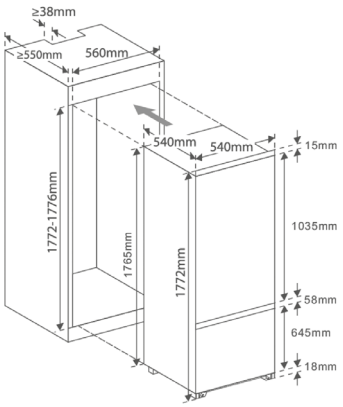
EASY CLEANING